LED Modul 4B2 CW 4× LED 1,6 W/12 V, 180 lm, IP67

Art.nr.: **ML-211.006.51.0**
Produkttype: **4B12V1.6W170B180L6550K**

McLED Support
+43 732 640 100
office@mcled.at

Beschreibung: **LED Modul 4B2 1,6 W, 12 V, 4× LED, IP67, 6550 K-kaltweiß, Lichtstrom 180 lm, Strahlungswinkel 170°, Ra>75, Lebensdauer bis zu 30 000 h+, Abmessungen ø5×43×7,5, Material Kunststoff, dimmbar**

Das**LED-Sparmodul von McLED®** ist eine ideale Lösung für alle Profis, aber auch für alle, die eine zuverlässige und hochwertige Beleuchtung möchten. Dieses LED-Modul enthält 4 LEDs und die Gesamtleistung beträgt 1,6 W. Der Lichtstrom dieses LED-Moduls erreicht **180 lm**.

Das LED-Modul ist zum Anschluss an eine konstante Spannungsquelle von 12 - 12 V (DC) bestimmt. Der Mittelabstand zwischen zwei benachbarten Modulen beträgt 150 mm und ein Modul misst 45 x 43 x 7,5 mm. Insgesamt können bei einseitiger Stromversorgung **bis zu 30 Module in Serie geschaltet werden**.

Einfache Installation

Jedes LED-Modul verfügt über **eine Öffnung zur Befestigung mit einer Holzschraube** sowie auf der Rückseite auch **über eine beidseitige Klebefolie**. Dadurch ist eine äußerst einfache und schnelle Installation gewährleistet, einschließlich einer stabilen sowie dauerhaft zuverlässigen Befestigung.

Die einzelnen Module sind **über Kabel miteinander verbunden**. Sofern Sie Module trennen möchten, zwicken Sie die Kabel dazwischen einfach durch. Bei Bedarf können Sie die Leiter zwischen den Modulen über Löten bzw. über ein passendes Verbindungsstück oder Klemme einfach wieder miteinander verbinden.

Hochwertige Ausführung, auf die Sie sich verlassen können

Bei der Herstellung unserer LED-Module legen wir großen Wert auf die Verwendung von zuverlässigen sowie bewährten Komponenten von weltweit führenden Herstellern. Dadurch erreichen die LED-Module von McLED® sehr gute Parameter – vor allem eine wirklich **lange Lebensdauer bis zu 30000 Stunden** sowie eine gute Temperaturbeständigkeit. Sie können nämlich bei Temperaturen im Bereich von --25 - 60 °C eingesetzt werden. Dadurch können die LED-Module auch unter anspruchsvolleren Bedingungen eingesetzt werden, als dies zum Beispiel bei den beliebten LED-Bändern der Fall ist. Ebenso wie LED-Bänder **lassen sich auch diese LED-Module dimmen**.

Rückbeleuchtung

Dieses LED-Modul empfehlen wir **zur direkten Beleuchtung** des gewünschten Bereichs – in der Regel also Diffusoren, etc. Diesem Umstand ist auch die Optik angepasst – hierbei handelt es sich um einzelne LED-Chips, mit denen das Modul ausgestattet ist. Durch diese Optik ist die Lichtrichtung und -streuung im erforderlichen – sehr breiten – Strahlungswinkel gewährleistet, welcher in diesem Fall **170 °** beträgt.

Diese LED-Module sind mit **hochwertigen LED-Chips mit einer Ersatz-Farbtemperatur (CCT) von 6550 K ausgestattet . Diese Lichtfarbe wird im Allgemeinen als Kaltweiß bezeichnet und gehört zu den meist verwendeten Farbtönen in den gängigen Anwendungen mit LED-Modulen.**

Da die LED-Module ausschließlich hochwertige Marken-LED-Chips mit geringer Farbabweichung enthalten (SDCM beträgt max. 5), weist das ausgestrahlte Licht der LED-Chips untereinander nur sehr geringe Unterschiede auf, wodurch die wahrgenommene Farbe bei allen LEDs fast gleich zu sein scheint.

Verlängerte Garantie

Da die Verarbeitungsqualität sowie auch die Qualität der einzelnen Komponenten unserer LED-Module für uns außer Zweifel steht, haben wir beschlossen, Ihnen auf diese die verlängerte Garantie von McLED® über insgesamt 48 Monate zu gewähren!

Erhebliche Kosteneinsparung

Im Vergleich mit den klassischen Beleuchtungstechnologien, wie zum Beispiel Glühlampen und Fluoreszenzröhren, verfügen die modernen LED-Module von McLED® über viele Vorteile. Zu den wichtigsten zählt vor allem der bedeutend niedrigere Stromverbrauch sowie die viel längere Lebensdauer. Dies bedeutet, dass sich die Investition in diese LED-Module schnell amortisiert.

Vielfältige Einsatzmöglichkeiten

Am häufigsten setzen unsere Kunden die LED-Module bei der Herstellung von Werbeblickfängern sowie von großen Lichtinstallationen ein, wie zum Beispiel von großflächiger Werbung mit Hintergrundbeleuchtung, Tafeln und Totems. Vorzugsweise lassen sie sich auch fürvariable Informationsschilder und -tafeln sowie für Aufschriften mit Hintergrundbeleuchtung, für Pseudo-Oberlichter, Lichtdekorationen, etc. verwenden.

Somit stellen unsere LED-Module derzeit eine zuverlässige Beleuchtungsmöglichkeit dar, durch welche die hohen Anforderungen aneine hohe Leistung, lange Lebensdauer, Farbbeständigkeit sowie an einen niedrigen Stromverbrauch erfüllt wird.

Techn. Daten:

Lampenleistung [W]: 1,6 - 1,6
Spannungsart: DC
Geeignet für Konstantstrom: Nein
Geeignet für Konstantspannung: Ja
Externes Betriebsgerät erforderlich: Ja
Betriebsstrom [mA]: 133 - 133
Betriebsspannung [V]: 12 - 12
Lampenspannung [V]: 12 - 12

Ausstrahlungswinkel [°]: 170
Anzahl der LEDs: 4
Form: quadratisch
Farbe: weiß
Lichtfarbe gemäß EN 12464-1: tageslichtweiß >5300 K
Farbtemperatur [K]: 6550
Lichtstärke [cd]: 31
Anschlussart: Kabel

Geeignet für Allgemeinbeleuchtung: Nein
Geeignet für Verkehrsampeln: Nein
Geeignet für Wechselverkehrszeichen: Ja
Geeignet für Schienenverkehr: Nein
Geeignet für Verkehrshinweistafel-Signalierung: Ja
Länge [mm]: 45
Breite [mm]: 43
Höhe [mm]: 7,5

Schutzart (IP): IP67
Mittlere Nennlebensdauer [h]: 30000
Dimmbar: Ja
Farbwiedergabeindex CRI: 70-79
Max. Anzahl der Module in Serie [Stk.]: 30
Kompatibel mit Apple HomeKit: Nein
Kompatibel mit Google Assistant: Nein
Kompatibel mit Amazon Alexa: Nein

IFTTT-Unterstützung verfügbar: Nein
Verpackung [Stk.]: 50
Umgebungstemperatur [°C]: -25 - 60
Garantie McLED [M]: 48
Lampenleistung [W]: 1,6
Lichtstrom [lm]: 180
Abstand der Module [mm]: 150
Anwendung: Seitenbeleuchtung
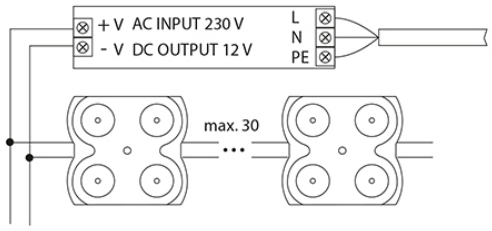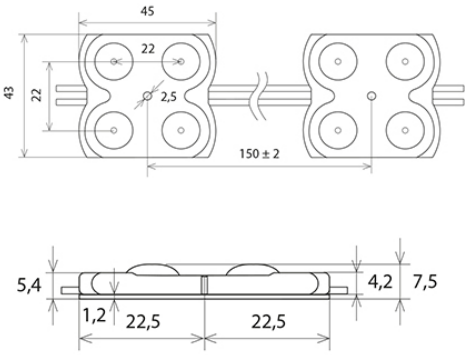
Energieeffizienzklasse nach EU-Richtlinie 2019/2015: F
EPREL kód: 1081322
EAN: 8595607120135